NB1-63DC
Автоматические выключатели

Автоматические выключатели NB1-63DC применяются в электрических сетях постоянного тока напряжением до 1000В и с номинальным током до 63А для нечастых включений и отключений сети при номинальном токе, а также защиты от перегрузки, короткого замыкания в распределительных щитах жилых, общественных и промышленных объектов.

Автоматические выключатели серии NB1-63DC соответствуют требованиям ГОСТ IEC 60947-2.

Структура условного обозначения

NB1–63 DC X1 X2 X3 X4 X5

- Обозначение серии
- Максимальный номинальный ток Inm, А
- Род тока цепи: DC – постоянный ток
- Количество полюсов: 1P, 2P, 4P
- Ток мгновенного расцепления: C (7÷10 In)
- Номинальный ток In, А: 1; 2; 3; 4; 6; 10; 13; 16; 20; 25; 32; 40; 50; 63
- Предельная отключающая способность, кА: 6
- Напряжение сети при последовательном соединении полюсов:
  1P – DC250В; 2P – DC500В; 4P – DC1000В

Пример обозначения: Авт. выкл. NB1-63DC 2P C40 6кА DC500В

Основные технические параметры

Параметр	Значение
Соответствие стандартам	ГОСТ IEC 60947-2
Максимальный номинальный ток Inm, А	63
Номинальный ток In, А	1; 2; 3; 4; 6; 10; 13; 16; 20; 25; 32; 40; 50; 63
Количество полюсов	1P; 2P; 4P
Ток мгновенного расцепления	7÷10 In (C)
Номинальная предельная отключающая способность Icu, кА (ГОСТ IEC 60947-2)	6
Номинальная рабочая отключающая способность Ics, кА (ГОСТ IEC 60947-2)	6
Номинальное рабочее напряжение Ue, В	DC250 (1P); DC500 (2P); DC1000 (4P)
Импульсное выдерживаемое напряжение (1,2/50) Uimp, кВ	4
Категория применения	A
Механическая износостойкость, циклов В/О	20000
Электрическая износостойкость, циклов В/О	1500
Рассеиваемая мощность на каждом полюсе, Вт	2 (In≤ 10A) 3,5 (16A ≤ In ≤ 32A) 5 (40A ≤ In ≤ 63A)
Степень загрязнения	2
Категория размещения	III
Степень защиты	IP20 (открытая установка); IP40 (при установке в щите)
Совместимые аксессуары (см. главу «Дополнительные устройства»)	XF9; XF9J; S9; V9

Параметр		Значение
Установка и присоединение	Установка	На DIN-рейку 35 мм
	Подключение нагрузки	См. главу «Техническое приложение»
	Способы подключения	Кабель/ шина PIN / шина FORK
	Сечение медного кабеля для верхних/нижних зажимов, мм²	1 (In≤ 6A) 1,5 (10A) 2,5 (13A, 16A, 20A) 4 (25A) 6 (32A) 10 (40A,50A) 16 (63A)
	Момент затяжки винтов, Нм	2,5
Условия эксплуатации	Рабочая температура	От -35°C до +40°C
	Температура хранения	От -35°C до +70°C
	Допустимая влажность в месте установки, не более	90% (при температуре 40°C)
	Высота над уровнем моря, не более	2000 м

Габаритно-присоединительные размеры

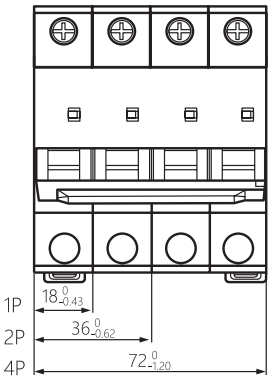

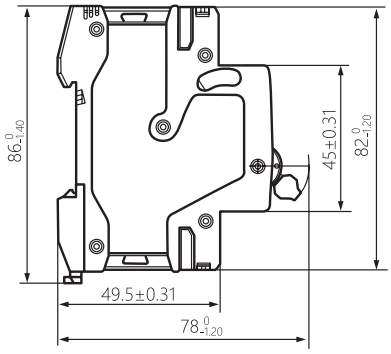

Артикулы для заказа

Ном. ток In	Количество полюсов		
	1P	2P	4P
1 A	**182699**	**182713**	**182727**
2 A	**182700**	**182714**	**182728**
3 A	**182701**	**182715**	**182729**
4 A	**182702**	**182716**	**182730**
6 A	**182703**	**182717**	**182731**
10 A	**182704**	**182718**	**182732**
13 A	**182705**	**182719**	**182733**
16 A	**182706**	**182720**	**182734**
20 A	**182707**	**182721**	**182735**
25 A	**182708**	**182722**	**182736**
32 A	**182709**	**182723**	**182737**
40 A	**182710**	**182724**	**182738**
50 A	**182711**	**182725**	**182739**
63 A	**182712**	**182726**	**182740**