NXHB-125
Выключатели нагрузки

Выключатели нагрузки серии NXHB-125 применяются в электрических сетях переменного тока напряжением 230/400 В и частотой 50/60 Гц, с номинальным током до 125 А для управления нагрузками при номинальном токе, а также гарантированного отключения источника питания при техническом обслуживании и прочих работах в распределительных щитах жилых, общественных и промышленных зданий.

Выключатели нагрузки серии NXHB-125 соответствуют требованиям стандартов ГОСТ IEC 60947-1 и ГОСТ IEC 60947-3.

Структура условного обозначения

NXHB–125 X1 X2

- Обозначение серии
- Максимальный номинальный ток Inm, А: 125
- Количество полюсов: 1P; 2P; 3P; 4P
- Номинальный ток In, А: 20; 32; 40; 63; 80; 100; 125

Пример обозначения: Выключатель нагрузки NXHB-125 3P 80A(R)

Основные технические параметры

Параметр		Значение
Соответствие стандартам		ГОСТ IEC 60947-1; ГОСТ IEC 60947-3
Максимальный номинальный ток Inm А		125
Номинальный рабочий ток Ie, А		20; 32; 40; 63; 80; 100; 125
Количество полюсов		1P; 2P; 3P; 4P
Номинальное рабочее напряжение Ue, В при 50/60 Гц		230 (1P); 400 (2P; 3P; 4P)
Номинальное напряжение изоляции Ui, В		500
Импульсное выдерживаемое напряжение (1,2/50) Uimp, кВ		4
Номинальный кратковременно выдерживаемый ток Icw, 1c, А		12Ie
Номинальная включающая и отключающая способность, А		3Ie; 1,05Ue; cos φ = 0,65
Номинальная включающая способность при коротком замыкании Icm, А		20Ie; t = 0,1 с
Механическая износостойкость, циклов В/О		8500
Электрическая износостойкость, циклов В/О		1500
Категория применения		AC-22A; AC-21B
Степень загрязнения		2
Категория размещения		III
Степень защиты		IP20 (открытая установка); IP40 (при установке в щите)
Подходящие аксессуары		Нет
Установка и присоединение	Установка	На DIN-рейку 35 мм
	Сечение медного кабеля для верхних/нижних зажимов, мм²	1÷50
	Сечение шин для верхних/нижних зажимов, мм²	1÷25
	Момент затяжки винтов, Нм	2,5
	Подключение нагрузки	Сверху или снизу
Условия эксплуатации	Рабочая температура	От -35°С до +40°С
	Температура хранения	От -35°С до +70°С
	Допустимая влажность в месте установки, не более	90% (при температуре 40°С)
	Высота над уровнем моря, не более	2000 м

Габаритно-присоединительные размеры

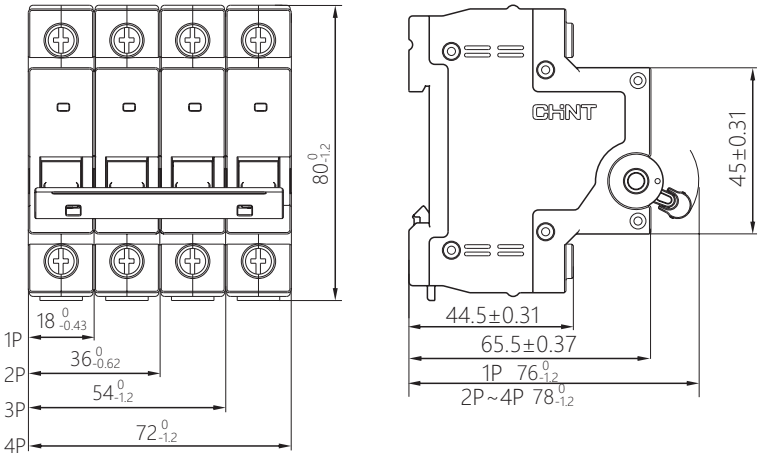

Размеры, мм	Количество полюсов	
	1P	2P; 3P; 4P
Глубина H	76	78

Артикулы для заказа

Ном. ток In	Количество полюсов			
	1P	2P	3P	4P
20 A	**193166**	**193173**	**193180**	**193187**
32 A	**193167**	**193174**	**193181**	**193188**
40 A	**193168**	**193175**	**193182**	**193189**
63 A	**193169**	**193176**	**193183**	**193190**
80 A	**193170**	**193177**	**193184**	**193191**
100 A	**193171**	**193178**	**193185**	**193192**
125 A	**193172**	**193179**	**193186**	**193193**